USER GUIDE

FRONT

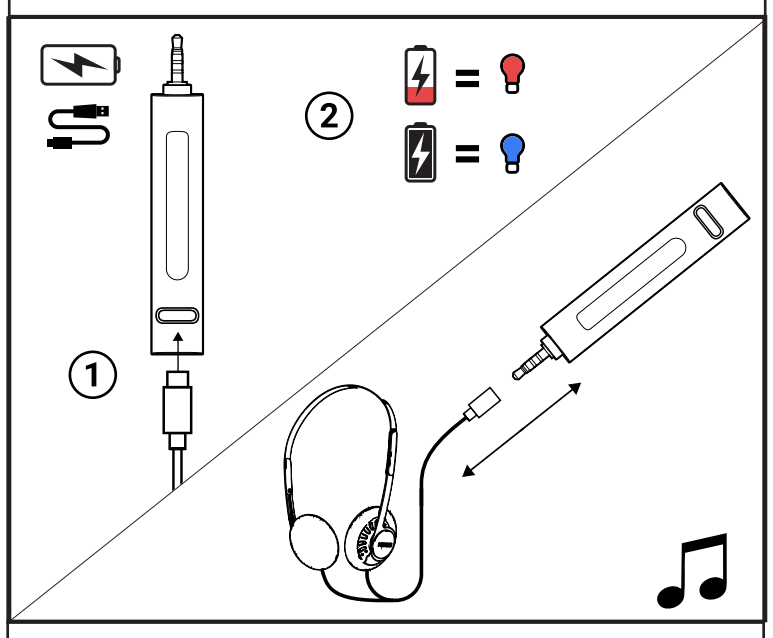

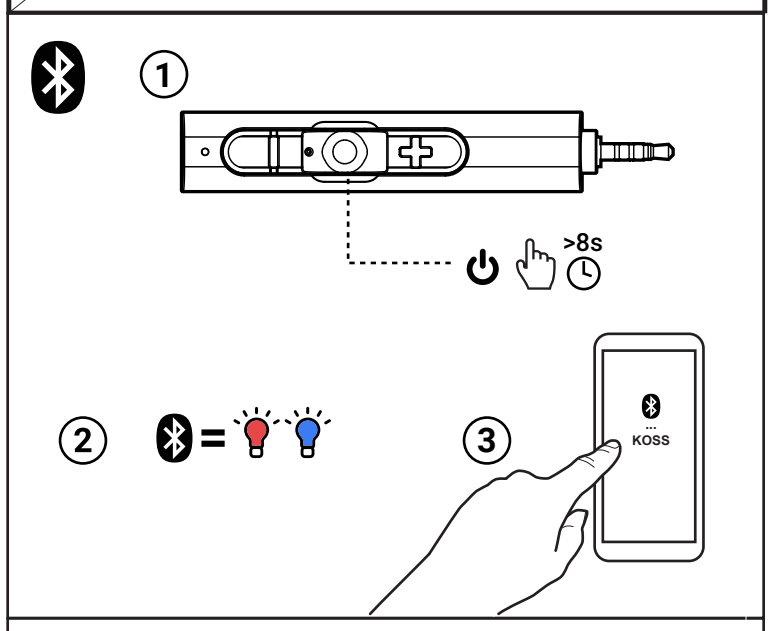

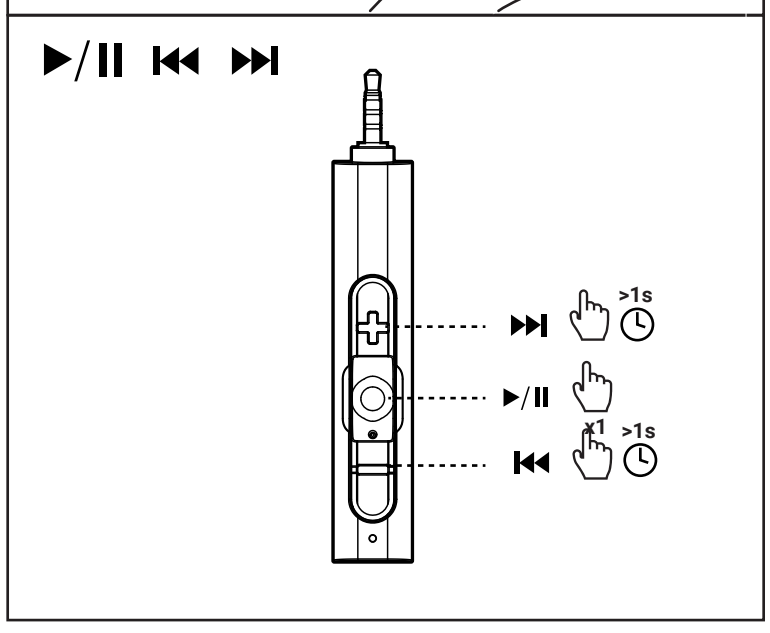

BACK

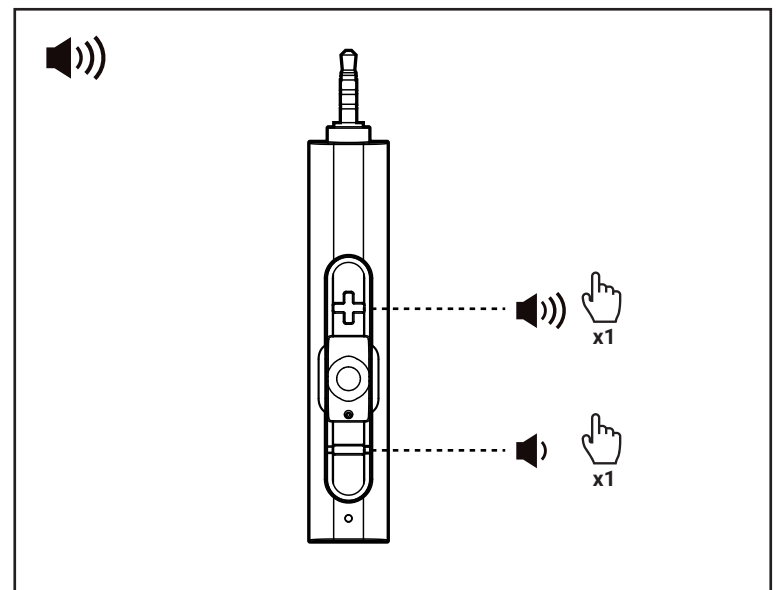

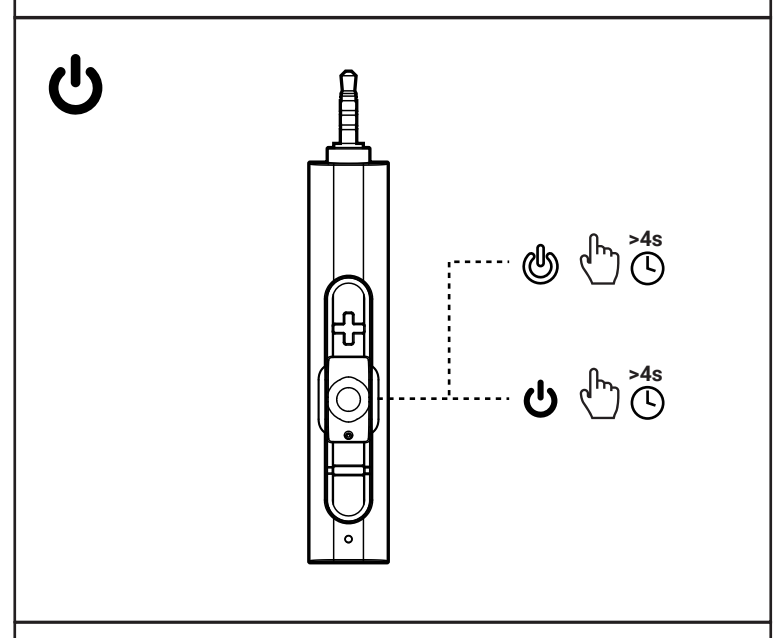

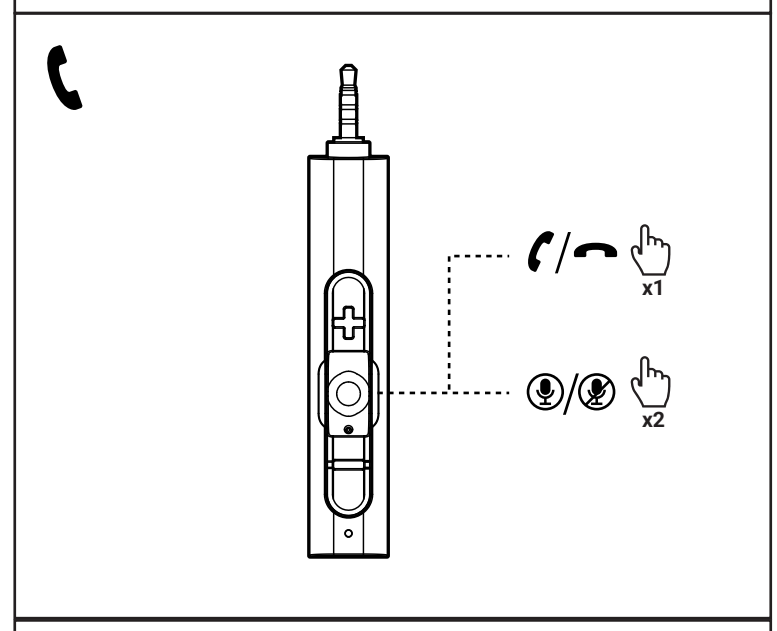

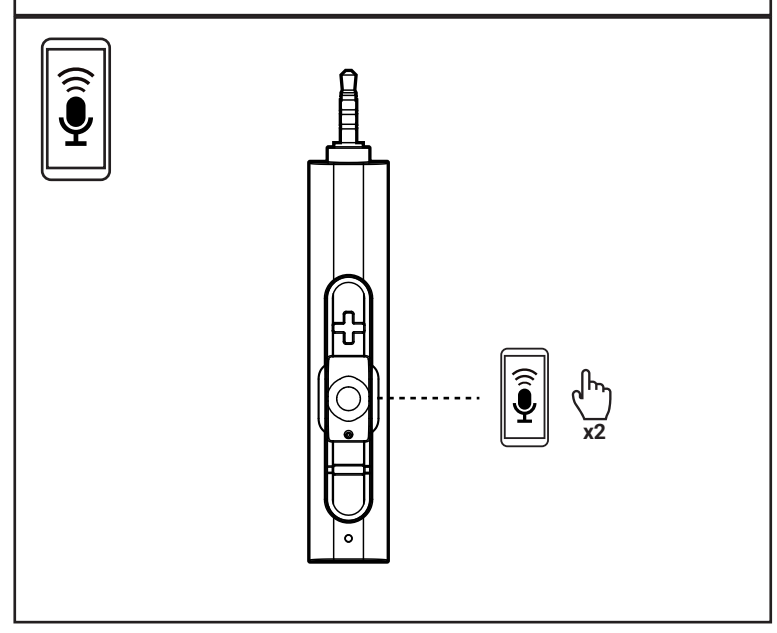

LEGAL

FRONT

BACK

CZECH

VAROVÁNÍ

Přečtěte si prosím pečlivě tato bezpečnostní upozornění, abyste zajistili svou osobní bezpečnost a předešli škodám na majetku. - Nenechávejte svá zařízení v těsné blízkosti otevřeného ohně nebo extrémních zdrojů tepla. - Nevystavujte svá zařízení kapalinám nebo extrémní vlhkosti. - Zařízení nepoužívejte na zem, nerozebírejte je, nevkládejte do mikrovlnné trouby, nespalujte ani nenatřete. - Nevystavujte svá zařízení extrémně vysokým nebo nízkým teplotám. - Zařízení čistěte čistým, suchým hadříkem. - Nenechávejte svá zařízení na přímém slunci po delší dobu. - Nevhazujte svá zařízení do ohně. Baterie by mohla explodovat a způsobit zranění nebo smrt. - Nepokoušejte se svá zařízení čistit, když se nabíjejí. - Nabíjejte svá zařízení pouze součástmi dodanými se zařízením. - Nepokoušejte se deaktivovat zařízení, nabíječky nebo kabely ani násilím otevřít vestavěnou baterii. - Nenabíjejte svá zařízení ve vlhkých prostorách nebo při extrémně vysokých či nízkých teplotách. - Nenechávejte ani neskladujte zařízení ani žádné jejich příslušenství v blízkosti airbagů vašeho automobilu nebo nad nimi, protože může dojít k vážnému zranění

VAROVÁNÍ BATERIE

- Baterii nerozebírejte, nenarážejte, nemačkejte ani nevhazujte do ohně. Nevystavujte baterii vodivým materiálům, kapalinám, ohni nebo vysokým teplotám. - Nedovolte, aby se kovové předměty dotýkaly dvou pólů baterie. Nepokračujte v používání baterie, pokud má vybouleniny, netěsnosti, změnu barvy, zápach nebo jinou abnormalitu - Nepoužívejte baterii poté, co byla ponořena do vody - Pokud je baterie používána nesprávně, může explodovat nebo vyšlet a způsobit popáleniny a další osoby zranění. Pokud baterie vyteče, měla by být pečlivě zlikvidována v souladu s místními zákony a předpisy týkajíc se likvidace baterií.

Koss Corporation tímto prohlašuje, že toto bezdrátové zařízení, Bluetooth Headset, Model: KOSS BT115i V2, KOSS BT232i V2, KOSS BT221i V2, KOSS KSC35 Wireless V2 a KOSS UTILITY UBTA je v souladu se základními požadavky a dalšími příslušnými ustanoveními směrnice 2014/ 53/EU. Kopie prohlášení o shodě je k dispozici na www.koss.com/compliance

Informace o likvidaci (WEEE) Tento produkt je klasifikován podle směrnice o odpadních elektrických a elektronických zařízeních (WEEE) a podléhá recyklaci. Nelikvidujte tento výrobek jako netříděný komunální odpad. Místo toho by měl být sbírán oddělené a recyklován v souladu s místními předpisy, aby se zabránilo potenciálním negativním dopadům na životní prostředí a lidské zdraví. Další informace o recyklaci tohoto produktu vám poskytne místní městský úřad, služba pro likvidaci domovního odpadu nebo obchod, kde jste produkt zakoupili.

CE VAROVÁNÍ Poslouchejte při střední hlasitosti, abyste předešli poškození sluchu.

*JEDNOROČNÁ OMEZENÁ ZÁRUKA *Při nákupu mimo USA kontaktujte místního autorizovaného prodejce Koss nebo service.eu@koss.com pro podrobnosti. - KOSS, KOSS a Design, HEARING IS BELIEVING, PORTA PRO a THE SOUND OF KOSS jsou registrovány v U.S. Patent and Trademark Office a jsou ochranné známky společnosti Koss Corporation v jiných zemích. Patentové informace: www.koss.com/patent - Funkce a specifikace produktu se mohou bez upozornění změnit. Produkt se může lišit od zobrazených obrázků.

SPECIFIKACE - Koss Corporation Model: KOSS BT115i V2, KOSS BT221i V2, KOSS BT232i V2, KOSS KSC35 Wireless V2, KOSS UTILITY UBTA - Vstup: 5V, ⎓ 80mA nebo nabíjení (3,7V, 100mAh) - Li-Ion Polymerová baterie - Vyrobeno v Číně - Třídina Čína - Podpora Bluetooth Standard: 802.15.1 - Frekvenční rozsah: 2402-2480 MHz - Max. RF výstupní výkon: 1,29dBm (EIRP) - Typ modulace: GFSK, π/4 DQPSK, 8DPSK - Přenosová rychlost: 1Mbps, 2Mbps, 3Mbps - Množství kanálů: 79 - LITHIUM ION BATERIE - Výrobce baterie - Dongguan Encore Energy Co., Ltd. - Model: EN500930, 3.7V, 100mAh - Budova 1, 12 Sanjiang Industrial Zone Road, Hengli Town, Dongguan City, province Guangdong, Čína - UDRŽBA BATERIE: Chcete-li prodloužit životnost baterie, plně nabijte produkt alespoň jednou za měsíc. Nepoužívejte ani neskladňujte výrobek při vysokých (>45°C) nebo nízkých (<0°C) teplotách. Výdrž baterie se liší podle použití a nastavení.

Dokumenty o shodě jsou k dispozici na www.koss.com/compliance

GREEK

ΠΡΟΕΙΔΟΠΟΙΗΣΗ

Διαβάστε προσεκτικά αυτές τις προειδοποιήσεις ασφαλείας για να διασφαλίσετε την προσωπική σας ασφάλεια και να αποτρέψετε υλικές ζημιές. - Μην αφήνετε τις συσκευές σας κοντά σε ανοιχτές φλόγες ή ακραίες πηγές θερμότητας. - Μην εκθέτετε τις συσκευές σας σε υγρά ή υπερβολική υγρασία. - Μην ρίχνετε, επισκευαζολογείτε, φούρνους μικροκυμάτων, αποπαγώνετε ή βάφετε τις συσκευές σας. - Μην ανθίετε τις συσκευές σας σε εξοπλισμό υψηλής ή χαμηλής θερμοκρασίας. - Καθαρίστε τις συσκευές σας με ένα καθαρό, στεγνό πανί. - Μην αφήνετε τις συσκευές σας στο άμεσο ηλιακό φως για μεγάλο χρονικό διάστημα. - Μην πετάτε τις συσκευές σας σε φωτιά. Η μπαταρία μπορεί να εκραγεί προκαλώντας τραυματισμό ή θάνατο. - Μην επιχειρήσετε να καθαρίσετε τις συσκευές σας ενώ φορτίζονται. - Φορτίζετε τις συσκευές σας μόνο με τα εξαρτήματα που παρέχονται με τις συσκευές. - Μην επιχειρήσετε να απενεργοποιήσετε τις συσκευές, τους φορτιστές ή τα καλώδια ή να ανοίξετε αναγκαστικά την ενσωματωμένη μπαταρία. - Μην φορτίζετε τις συσκευές σας σε υγρούς χώρους ή σε εξαιρετικά υψηλές ή χαμηλές θερμοκρασίες. - Μην αφήνετε και μην αποθηκεύετε τις συσκευές ή οποιοδήποτε από τα αξεσουάρ τους κοντά ή πάνω από τους αερόσακους του αυτοκινήτου σας, γιατί μπορεί να προκληθεί σοβαρός τραυματισμός.

BATTERY WARNING

- Μην αποσυναρμολογείτε, χτυπάτε, συνθλίβετε ή βάζετε την μπαταρία στη φωτιά. Μην εκθέτετε την μπαταρία σε αγώγιμα υλικά, υγρά, φωτιά ή υψηλές θερμοκρασίες. - Μην αφήνετε μεταλλικά αντικείμενα να έρχονται τους δύο πόλους της μπαταρίας. Μην συνεχίζετε να χρησιμοποιείτε το μπαταρία εάν έχει διογκώσεις, διαρροές, αποχρωματισμό, οσμές ή οποιαδήποτε άλλη ανωμαλία - Μη χρησιμοποιείτε την μπαταρία αφού έχει βυθιστεί στο νερό - Εάν η μπαταρία χρησιμοποιηθεί εσφαλμένως, μπορεί να εκραγεί ή να διαρρεύσει, προκαλώντας εγκαύματα και άλλα προσωπικά τραυματισμού. Εάν η μπαταρία έχει διαρρεύσει, θα πρέπει να απορριφθεί προσεκτικά σύμφωνα με τους τοπικούς νόμους και κανονισμούς σχετικά με την απόρριψη μπαταριών.

H Koss Corporation δηλώνει δια του παρόντος ότι αυτή η σύζευξη συσκευή, ακουστικά Bluetooth, Μοντέλο: KOSS BT115i V2, KOSS BT232i V2, KOSS BT221i V2, KOSS KSC35 Wireless V2 και KOSS UTILITY UBTA συμμορφώνεται με τις βασικές απαιτήσεις' των άμεσων/σχετικών όρων/ρ 53/ΕΕ. Αντίγραφο της Δήλωσης Συμμόρφωσης είναι διαθέσιμο στη διεύθυνση www.koss.com/compliance

Πληροφορίες απόρριψης (AHHE) Αυτό το προϊόν ταξινομείται σύμφωνα με την Οδηγία για τα Αποβλήτα Ηλεκτρικού και Ηλεκτρονικού Εξοπλισμού (ΑΗΗΕ) και υπόκειται σε ανακύκλωση. Μην πετάτε αυτό το προϊόν ως μη διαλογή αστικά απόβλητα. Αντίθετα, θα πρέπει να συλλέγεται χωριστά και να ανακυκλώνεται σύμφωνα με τους τοπικούς κανονισμούς για την αποφυγή πιθανών αρνητικών επιπτώσεων στο περιβάλλον και την ανθρώπινη υγεία. Για περισσότερες πληροφορίες σχετικά με την ανακύκλωση αυτού του προϊόντος, επικοινωνήστε με το τοπικό γραφείο της πόλης σας, την υπηρεσία απορρίψης οικιακών απορριμμάτων ή το κατάστημα από το οποίο αγοράσατε το προϊόν.

ΠΡΟΕΙΔΟΠΟΙΗΣΗ CE Ακούστε σε μέτριο ένταση για να αποφύγετε βλάβη στην ακοή.

*ΠΕΡΙΟΡΙΣΜΕΝΗ ΕΓΓΥΗΣΗ 1 ΕΤΟΥΣ *Αν αγοράσετε εκτός των ΗΠΑ, επικοινωνήστε με τον τοπικό εξουσιοδοτημένο συντηρούμενο της Koss ή το service.eu@koss.com για λεπτομέρειες. - KOSS, KOSS and Design, HEARING IS BELIEVING, PORTA PRO και THE SOUND OF KOSS είναι εγγεγραμμένα στις Η.Π.Α. Patent and Trademark Office και είναι εμπορικά σήματα της Koss Corporation σε άλλες χώρες. Πληροφορίες για το δίπλωμα ευρεσιτεχνίας: www.koss.com/patent - Τα χαρακτηριστικά και οι προδιαγραφές του προϊόντος υπόκεινται σε αλλαγές χωρίς προειδοποίηση. Το προϊόν μπορεί να διαφέρει από τις εικόνες που εμφανίζονται.

ΠΡΟΔΙΑΤΑΡΕΣ - Koss Corporation Μοντέλο: KOSS BT115i V2, KOSS BT221i V2, KOSS BT232i V2, KOSS KSC35 Wireless V2, KOSS UTILITY UBTA - Είσοδος: 5V, ⎓ 80mA ή τροφοδοτείται από (3,7V, 100mAh Batter-ind Poly) Κίνα - Πρόσυτο υπολογιζόμενο Bluetooth: 802.15.1 - Εύρος συχνότητας: 2402-2480 MHz - Μέγ. κτχύ. ισχύου RF: 1,29dBm (EIRP) - Τύπος διαμόρφωσης: GFSK, π/4 DQPSK, 8DPSK - Ρυθμός δεδομένων: 1Mbps, 2Mbps, 3Mbps - Ποσότητα καναλιών: 79 - ΜΠΑΤΑΡΑ ΙΟΝΤΟΣ ΛΙΘΟΥ - Μπαταρία Κατασκευής Dongguan Encore Energy Co., Ltd - Μοντέλο: EN500930, 3.7V, 100mAh - Κτίριο 1, 12 Sanjiang Industrial Zone Road, Hengli Town, Dongguan City, επαρχία Guangdong, Κίνα - ΣΥΝΤΗΡΗΣΗ ΜΠΑΤΑΡΙΑΣ: Για να παρατείνετε τη διάρκεια ζωής της μπαταρίας, φορτίστε πλήρως το προϊόν τουλάχιστον μία φορά το μήνα. Μη χρησιμοποιείτε ή αποθηκεύετε το προϊόν σε ζέστες (>45°C) ή κρύες (<0°C) θερμοκρασίες. Η διάρκεια ζωής της μπαταρίας ποικίλλει ανάλογα με τη χρήση και τις ρυθμίσεις.

Έγγραφα συμμόρφωσης διαθέσιμα στο www.koss.com/compliance

POLISH

OSTRZEŻENIE

Prosimy o uważne przeczytanie niniejszych ostrzeżeń dotyczących bezpieczeństwa, aby zapewnić sobie bezpieczeństwo osobiste i zapobiec uszkodzeniu mienia. - Nie zostawiaj urządzeń w pobliżu otwartego ognia lub ekstremalnych źródeł ciepła. - Nie wystawiaj swoich urządzeń na działanie cieczy lub ekstremalnej wilgoci. - Nie upuszczaj, nie demontuj, nie podgrzewaj w mikrofalówce, nie spalaj ani nie maluj swoich urządzeń. - Nie wystawiaj swoich urządzeń na działanie ekstremalnie wysokich lub niskich temperatur. - Czyść urządzenia czystą, suchą szmatką. - Nie wystawiaj urządzeń na bezpośrednie działanie promieni słonecznych przez dłuższy czas. - Nie wrzucaj swoich urządzeń do ognia. Bateria może eksplodować, powodując obrażenia lub śmierć. - Nie próbuj czyścić urządzeń podczas ich ładowania. - Ładuj swoje urządzenia wyłącznie za pomocą komponentów dostarczonych wraz z urządzeniami. - Nie próbuj wyłączać urządzeń, ładowarek ani kabli ani otwierać na siłę wbudowanego akumulatora. - Nie ładuj urządzeń w wilgotnych miejscach ani w ekstremalnie wysokich lub niskich temperaturach. - Nie zostawiaj ani nie przechowuj urządzeń ani ich akcesoriów w pobliżu poduszek powietrznych samochodu lub nad nimi, ponieważ może to spowodować poważne obrażenia

OSTRZEŻENIE DOTYCZĄCE AKUMULATORA

- Nie demontuj, nie uderzaj, nie zgniatają ani nie wrzucaj baterii do ognia. Nie narażaj baterii na materiały przewodzące, ciecze, ogień lub wysokie temperatury. - Nie pozwól, aby metalowe przedmioty dotykały dwóch biegunów akumulatora. Nie używaj dalej baterii, jeśli ma wybrzuszenia, wycieki, odbarwienia, nieprzyjemny zapach lub inne nieprawidłowości - Nie używaj akumulatora po zanurzeniu go w wodzie - Jeśli bateria będzie używana niewłaściwie, może eksplodować lub wyciekać, powodując oparzenia i inne obrażenia urazy. Jeśli bateria wycieknie, należy ją ostrożnie zutylizować zgodnie z lokalnymi przepisami oraz przepisy dotyczące utylizacji baterii.

Firma Koss Corporation niniejszym oświadcza, że to urządzenie bezprzewodowe, zestaw słuchawkowy Bluetooth, model: KOSS BT115i V2, KOSS BT232i V2, KOSS BT221i V2, KOSS KSC35 Wireless V2 i KOSS UTILITY UBTA są zgodne z zasadniczymi wymaganiami i innymi odpowiednimi postanowieniami dyrektywy 2014/2014/ 53/UE. Kopia Deklaracji zgodności jest dostępna na stronie www.koss.com/compliance

Informacje dotyczące utylizacji (WEEE) Ten produkt jest sklasyfikowany zgodnie z dyrektywą w sprawie zużytego sprzętu elektrycznego i elektronicznego (WEEE) i podlega recyklingowi. Nie należy wyrzucać tego produktu razem z nieposortowanymi odpadami komunalnymi. Zamiast tego należy go zbierać oddzielnie i poddać recyklingowi zgodnie z lokalnymi przepisami, aby uniknąć potencjalnego negatywnego wpływu na środowisko i zdrowie ludzkie. Aby uzyskać więcej informacji na temat recyklingu tego produktu, skontaktuj się z lokalnym urzędem miasta, firmą zajmującą się utylizacją odpadów domowych lub sklepem, w którym produkt został zakupiony.

OSTRZEŻENIE CE Słuchaj przy umiarkowanej głośności, aby uniknąć uszkodzenia słuchu.

*1-ROCZNA OGRANICZONA GWARANCJA *W przypadku zakupu poza Stanami Zjednoczonymi należy skontaktować się z lokalnym autoryzowanym sprzedawcą Koss pod adresem service.eu@koss.com, aby uzyskać szczegółowe informacje. - KOSS, KOSS i Design, HEARING IS BELIEVING, PORTA PRO i THE SOUND OF KOSS są zarejestrowane w USA. Patent and Trademark Office i są znakami towarowymi firmy Koss Corporation w innych krajach. Informacje patentowe: www.koss.com/patent — Cechy i specyfikacje produktu mogą ulec zmianie bez powiadomienia. Produkt może różnić się od pokazanego na zdjęciach.

SPECYFIKACJE - Model Koss Corporation: KOSS BT115i V2, KOSS BT221i V2, KOSS BT232i V2, KOSS KSC35 Wireless V2, KOSS UTILITY UBTA - Wejście: 5 V, ⎓ 80 mA lub zasilane (3,7 V, 100 mAh) - Bateria polimerowa litowo-jonowa - Wydrukowano w Chinach - Wyprodukowano w Chiny - Standard obsługi Bluetooth: 802.15.1 - Zakres częstotliwości: 2402-2480 MHz - Max. Moc wyjściowa RF: 1,29 dBm (EIRP) - Typ modulacji: GFSK, π/4 DQPSK, 8DPSK - Szybkość transmisji danych: 1Mbps, 2Mbps, 3Mbps - Ilość kanałów: 79 - BATERIA LITOWO-JONOWA - Producent baterii - Dongguan Encore Energy Co., Ltd. - Model: EN500930, 3,7 V, 100 mAh - Budynek 1, 12 Sanjiang Industrial Zone Road, Hengli Town, Dongguan City, prowincja Guangdong, Chiny - KONSERWACJA AKUMULATORA: Aby przedłużyć żywotność akumulatora, należy całkowicie naładować produkt przynajmniej raz w miesiącu. Nie używać i nie przechowywać produktu w wysokich (>45°C) lub niskich (<0°C) temperaturach. Żywotność baterii zależy od sposobu użytkowania i ustawień.

Dokumenty dotyczące zgodności dostępne są na stronie www.koss.com/compliance

Koss Corporation hereby declares that this wireless device, Bluetooth Headset, Model: KOSS BT115i V2, KOSS BT232i V2, KOSS BT221i V2, KOSS KSC35 Wireless V2, and KOSS UTILITY UBTA is in compliance with the essential requirements and other relevant provisions of directive 2014/53/EU. A copy of the Declaration of Conformity is available at www.koss.com/compliance

Disposal Information (WEEE)This product is classified under the Waste Electrical and Electronic Equipment (WEEE) Directive and is subject to recycling. Do not dispose of this product as unsorted municipal waste. Instead, it should be collected separately and recycled in accordance with local regulations to avoid potential negative impacts on the environment and human health. For more information on recycling this product, please contact your local city office, your household waste disposal service, or the shop where you purchased the product.

This device complies with Industry Canada license-exempt RSS standard(s). Operation is subject to the following two conditions: (1) This device may not cause interference. (2) This device must accept any interference, including interference that may cause undesired operation of the device.
IC:10021A-UBTMODUSBC1

Cet appareil est conforme aux normes RSS sans licence d'Industrie Canada. Son fonctionnement est soumis aux deux conditions suivantes : (1) Cet appareil ne doit pas provoquer d'interférences. (2) Cet appareil doit accepter toute interférence, y compris les interférences susceptibles de provoquer un fonctionnement indésirable de l'appareil.
IC: 10021A-UBTMODUSBC1

Compliance documents available at www.koss.com/compliance

IC: 10021A-UBTMODUSBC1 | FCC ID: L76-UBTMODUSBC1

DC Input: 5V ⎓ 80mA
Battery Capacity: 100mAh, 0.37Wh

Made in China / Printed in China

KOSS BT115i V2 **KOSS UTILITY UBTA** **KOSS BT221i V2** **KOSS KSC35 Wireless V2** **KOSS BT232i V2**

DANISH

ADVARSEL

Læs venligst disse sikkerhedsadvarsler omhyggeligt for at sikre din personlige sikkerhed og forhindre skade på ejendom. - Efterlad ikke dine enheder i umiddelbar nærhed af åben ild eller ekstreme varmekilder. - Udsæt ikke dine enheder for væske eller ekstrem fugt. - Undlad at tabe, skille ad, mikroovne, forbrænde eller male dine enheder. - Udsæt ikke dine enheder for ekstremt høje eller lave temperaturer. - Rengør dine enheder med en ren, tør klud. - Efterlad ikke dine enheder i direkte sollys i længere tid. - Bortskaf ikke dine enheder i ild. Batteriet kan eksplodere og forårsage personskade eller død. - Forsøg ikke at rengøre dine enheder, mens de oplades. - Oplad kun dine enheder med de komponenter, der følger med enhederne. - Forsøg ikke at deaktivere enhederne, opladere eller tænder eller tvinge det indbyggede batteri til at åbne. - Oplad ikke dine enheder i ekstreme høje eller ekstremt høje eller lave temperaturer. - Efterlad eller opbevar ikke enhederne eller noget af deres tilbehør i nærheden af eller over din bils airbags, fordi der kan opstå alvorlige skader

BATTERI ADVARSEL

- Batteri nerozebírejte, nenarážejte, nemačkejte ani nevhazujte do ohně. Nevystavujte baterii vodivým materiálům, kapalinám, ohni nebo vysokým teplotám. - Nedovolte, aby se kovové předměty dotýkaly dvou pólů baterie. Nepokračujte v používání baterie, pokud má vybouleniny, netěsnosti, změnu barvy, zápach nebo jinou abnormalitu - Nepoužívejte baterii poté, co byla ponořena do vody - Pokud je baterie používána nesprávně, může explodovat nebo vyšlet a způsobit popáleniny a další osoby zranění. Pokud baterie vyteče, měla by být pečlivě zlikvidována v souladu s místními zákony a předpisy týkajíc se likvidace baterií.

Koss Corporation erklærer hermed, at denne trådløse enhed, Bluetooth-headset, model: KOSS BT115i V2, KOSS BT232i V2, KOSS BT221i V2, KOSS KSC35 Wireless V2 og KOSS UTILITY UBTA er i overensstemmelse med de væsentlige krav og andre relevante bestemmelser i direktiv 2014/2014 53/EU. En kopi af overensstemmelseserklæringen er tilgængelig på www.koss.com/compliance

Oplysninger om bortskaffelse (WEEE) Dette produkt er klassificeret i henhold til direktivet om affald af elektrisk og elektronisk udstyr (WEEE) og er genbrugt. Bortskal ikke dette produkt som usorteret kommunalt affald. I stedet bør det indsamles separat og genbruges i overensstemmelse med lokale bestemmelser for at undgå potentielle påvirkninger af miljøet og menneskers sundhed. For mere information om genbrug af dette produkt bedes du kontakte dit lokale bykontor, dit husholdningsaffaldscenter eller butikken, hvor du købte produktet.

CE ADVARSEL Poslouchejte při střední hlasitosti, abyste předešli poškození sluchu.

*1 ÅRS BEGRÆNSET GARANTI *Hvis købt uden for USA, kontakt den lokale Koss-autoriserede forhandler eller service.eu@koss.com for detaljer. - KOSS, KOSS og Design, HØRING IS BELIEVING, PORTA PRO og THE SOUND OF KOSS er registreret i U.S.A. Patent and Trademark Office og er varemærker tilhørende Koss Corporation i andre lande. Patentinformation: www.koss.com/patent - Produktegenskaber og specifikationer kan ændres uden varsel. Produktet kan afvige fra det viste billeder.

SPECIFIKATIONER - Koss Corporation Model: KOSS BT115i V2, KOSS BT221i V2, KOSS BT232i V2, KOSS KSC35 Wireless V2, KOSS UTILITY UBTA - Input: 5V, ⎓ 80mA eller direvet af (3,7V, 100mAh) - Li-ion-printet i batteriet i Kina Kina - Bluetooth Tugistandard: 802.15.1 - Frekvensområde: 2402-2480MHz - Maks. RF-udgangseffekt: 1,29 dBm (EIRP) - Modulationstype: GFSK, π/4 DQPSK, 8DPSK - Datahastighed: 1Mbps, 2Mbps, 3Mbps - Antal kanaler: 79 - LITHIUM ION BATTERI - Batteriproducent - Dongguan Encore Energy Co., Ltd. - Model: EN500930, 3.7V, 100mAh - Bygning 1, 12 Sanjiang Industrial Zone Road, Hengli Town, Dongguan City, Guangdong-provinsen, Kina - BATTERIVEDLIGEHOLDELSE: For at forlænge batteriets levetid skal produktet oplades hell mindst én gang om måneden. Brug eller opbevar ikke produktet i varme (>45°C) eller kolde (<0°C) temperaturer. Batterilevetiden varierer efter brug og indstillinger.

Overholdelsesdokumenter tilgængelige på www.koss.com/compliance

HUNGARIAN

FIGYELEM

Kérjük, figyelmesen olvassa el ezeket a biztonsági figyelmeztetéseket személyes biztonsága és az anyagi károk elkerülése érdekében. - Ne hagyja készülékeit nyílt láng vagy szélsőséges hőforrás közvetlen közelében. - Ne tegye ki készülékeit folyadéknak vagy extrém páratartalomnak. - Ne dobja le, ne szerelje szét, ne tegye mikrohullámú sütőbe, égesse el vagy feste be készülékeit. - Ne tegye ki készülékeit extrém magas vagy alacsony hőmérsékletnek. - Tisztítsa meg készülékeit tiszta, száraz ruhával. - Ne hagyja készülékeit huzamosabb ideig közvetlen napfényben. - Ne dobja tűzbe készülékeit. Az akkumulátor felrobbanhat, ami sérülést vagy halált okozhat. - Ne próbálja megtisztítani az eszközöket töltés közben. - Csak az eszközökhöz mellékelt alkatrészekkel töltse készülékeit. - Ne próbálja meg kikapcsolni az eszközöket, a töltőket vagy a kábeleket, és ne erőltesse fel a beépített akkumulátort. - Ne töltse készülékeit nedves helyen, illetve extrém magas vagy alacsony hőmérsékleten - Ne hagyja vagy tárolja a készülékeket vagy azok tartozékait autója légzsákjai közelében vagy felett, mert súlyos sérülést okozhat

AKKUMULÁTORRA VONATKOZÓ FIGYELMEZTETÉS

- Ne szerelje szét, ne tapossa, ne törje össze vagy tegye tűzbe az akkumulátort. Ne tegye ki az akkumulátort vezető anyagokra, folyadékokra, tűzre vagy magas hőmérsékletre. - Ne engedje, hogy fémtárgyak érintkezzenek az akkumulátor két pólusával. Ne folytassa tovább az akkumulátort, ha kiduorod, szivárog, elszíneződött, szaga van vagy bármilyen más rendellenesség van rajta - Ne használja az akkumulátort, miután vízbe merítette - Ha az akkumulátort nem megfelelően használják, felrobbanhat vagy kifolyhat, ami égési sérüléseket és egyéb személyi sérüléseket okozhat sérülések. Ha a bőrére vagy a szemére kerül a folyadék, szennyezés esetén azonnal vagy kifolyhat, ami égési sérüléseket és egyéb személyi sérüléseket okozhat sérülések. Ha az akkumulátor szivárog, gondosan ártalmatlanítsa a helyi törvényekben megfelelően és az akkumulátorok ártalmatlanítására vonatkozó előírásokat.

A Koss Corporation kijelenti, hogy ez a vezeték nélküli eszköz, Bluetooth Headset, KOSS BT115i V2, KOSS BT232i V2, KOSS BT221i V2, KOSS KSC35 Wireless V2 és KOSS UTILITY UBTA más, releváns rendelkezéseinek megfelel a 2014/ irányelv alapvető követelményeinek és egyéb vonatkozó rendelkezéseinek. 53/EU. A Megfelelőségi Nyilatkozat egy példánya elérhető a www.koss.com/compliance

Ártalmatlanítási információ (WEEE)Ez a termék az elektromos és elektronikus berendezések hulladékáról szóló (WEEE) irányelv hatálya alá tartozik, és újrahasznosítható. Ne dobja ki ezt a terméket válogatott települési hulladékként. Ehelyett külön kell gyűjteni és a helyi előírásoknak megfelelően újrahasznosítani, hogy elkerüljék a környezetre és az emberi egészségre gyakorolt esetleges negatív hatásokat. A termék újrahasznosításával kapcsolatos további információk érdekében forduljon a helyi önkormányzathoz, a háztartási hulladékszelelési szolgálathoz vagy ahhoz az üzlethez, ahol a terméket vásárolta.

CE FIGYELMEZTETÉS Hallgassa mérsékelt hangerővel a halláskárosodás elkerülése érdekében.

*1 ÉVES KORLÁTOZOTT GARANCIA *Ha az Egyesült Államokon kívül vásárolta, forduljon a helyi Koss márkakereskedőhöz vagy a service.eu@koss.com címen a részletekért. - A KOSS, KOSS és Design, HEARING IS BELIEVING, PORTA PRO és THE SOUND OF KOSS bejegyzett az Egyesült Államokban. Szabadalmi és Védjegyhivatal és a Koss Corporation védjegye más országokban. Szabadalmi információ: www.koss.com/pat- - A termékek jellemzői és műszaki adatai előzetes értesítés nélkül változhatnak. A termék eltérhet a képen láthatótól.

MŰSZAKI ADATOK:- Koss Corporation Modell: KOSS BT115i V2, KOSS BT221i V2, KOSS BT232i V2, KOSS KSC35 Wireless V2, KOSS UTILITY UBTA - Bemenet: 5V, ⎓ 80mA vagy táplálása (3,7V, 100mAh) - Li-ion polimer - Akkumulátor - Nyomtatott polimer Kína – Bluetooth támogatási szabvány: 802.15.1 – Frekvenciatartomány: 2402–2480 MHz – Max. Rádiófrekvencia-kimenő teljesítmény: 1,29 dBm (EIRP) - Modulációs típusa: GFSK, π/4 DQPSK, 8DPSK - Adatsebesség: 1Mbps, 2Mbps, 3Mbps – Csatornák mennyisége: 79 - LITHIUM ION AKKUMULÁTOR - Akkumulátor - Dongguan Encore Energy Co., Ltd.- Típus: EN500930, 3.7 V, 100 mAh - 1. épület, 12 Sanjiang Industrial Zone Road, Hengli Town, Dongguan City, Guangdong tartomány, Kína - AKKUMULÁTOR KARBANTARTÁSA: Az akkumulátor élettartamának meghosszabbítása érdekében töltse fel teljesen a terméket legalább havonta egyszer. Ne használja vagy tárolja a terméket meleg (>45°C) vagy hideg (<0°C) hőmérsékleten. Az akkumulátor élettartama a használattól és a beállításokról függően változik.

A megfelelőségi dokumentumok a www.koss.com/compliance címen érhetők el

PORTUGUESE

AVISO

Leia estas avisos de segurança com atenção para garantir sua segurança pessoal e evitar danos materiais. - Não deixe seus dispositivos próximos a chamas ou fontes extremas de calor. - Não exponha seus dispositivos a líquidos ou umidade extrema. - Não deixe cair, desmonte, coloque no microondas, incinere ou pinte seus dispositivos. - Não exponha seus dispositivos a temperaturas extremamente altas ou baixas. - Limpe seus dispositivos com um pano limpo, seco. - Não deixe seus dispositivos expostos à luz solar direta por um longo período de tempo. - Não descarte seus dispositivos no fogo. A bateria pode explodir causando ferimentos ou morte. - Não tente limpar seus dispositivos enquanto eles estiverem sendo carregados. - Carregue os seus dispositivos apenas com os componentes fornecidos com os dispositivos. - Não tente desativar os dispositivos, carregadores ou cabos nem forçar a abertura da bateria incorporada. - Não carregue seus dispositivos em áreas úmidas ou em temperaturas extremamente altas ou baixas. - Não deixe nem guarde os dispositivos ou qualquer um dos seus acessórios perto ou sobre os airbags do seu automóvel, porque podem ocorrer ferimentos graves

AVISO DE BATERIA

- Não desmonte, bata, esmague ou coloque a bateria no fogo. Não exponha a bateria a materiais condutores, líquidos, fogo ou altas temperaturas. - Não permita que objetos metálicos toquem nos dois polos da bateria. Não continue a usar a bateria se apresentar protuberâncias, vazamentos, descoloração, odores ou qualquer outra anormalidade - Não use a bateria depois de ter sido submersa em água - Se a bateria for usada incorretamente, ela poderá explodir ou vazar, causando queimaduras e outros danos pessoais. lesões. Se a bateria vazar, ela deverá ser descartada com cuidado de acordo com as leis locais e regulamentos relativos ao descarte de baterias.

A Koss Corporation declara que este dispositivo sem fio, fone de ouvido Bluetooth, modelo: KOSS BT115i V2, KOSS BT232i V2, KOSS BT221i V2, KOSS KSC35 Wireless V2 e KOSS UTILITY UBTA está em conformidade com os requisitos essenciais e outras disposições relevantes da diretiva 2014/ 53/UE. Uma cópia da Declaração de Conformidade está disponível em www.koss.com/compliance

Informações sobre descarte (REEE)Este produto é classificado de acordo com a Diretiva de Resíduos de Equipamentos Elétricos e Eletrônicos (REEE) e está sujeito a reciclagem. Não descarte este produto como lixo municipal indiferenciado. Em vez disso, devem ser recolhidos separadamente e reciclados de acordo com os regulamentos locais para evitar potenciais impactos negativos no ambiente e na saúde humana. Para obter mais informações sobre a reciclagem deste produto, entre em contato com a prefeitura local, o serviço de coleta de lixo doméstico ou a loja onde adquiriu o produto.

AVISO CE Ouça em volumes moderados para evitar danos auditivos.

*GARANTIA LIMITADA DE 1 ANO *Se adquirido fora dos EUA, entre em contato com o revendedor autorizado Koss local ou service.eu@koss.com para obter detalhes. - KOSS, KOSS e Design, HEARING IS BELIEVING, PORTA PRO e THE SOUND OF KOSS estão registrados nos EUA. Patent and Trademark Office e são marcas registradas da Koss Corporation em outros países. Informações sobre patentes: www.koss.com/pat- - As características e especificações do produto estão sujeitas a alterações sem aviso prévio. O produto pode variar das imagens mostradas.

ESPECIFICAÇÕES - Koss Corporation Modelo: KOSS BT115i V2, KOSS BT221i V2, KOSS BT232i V2, KOSS KSC35 Wireless V2, KOSS UTILITY UBTA - Entrada: 5V ⎓ 80mA ou alimentado por (3,7V, 100mAh) - Bateria de polímero de íons de lítio - Impresso em China - Fabricado em China - Padrão de suporte Bluetooth: 802.15.1 - Faixa de frequência: 2402-2480MHz - Max. Potência de saída RF: 1,29dBm (EIRP) - Tipo de modulação: GFSK, π/4 DQPSK, 8DPSK - Taxa de dados: 1Mbps, 2Mbps, 3Mbps - Quantidade de canais: 79 - BATERIA DE ÍONS DE LÍTIO - Fabricante da bateria - Dongguan Encore Energy Co., Ltd. - Modelo: EN500930, 3.7V, 100mAh - Edifício 1, 12 Sanjiang Industrial Zone Road, cidade de Hengli, cidade de Dongguan, província de Guangdong, China - MANUTENÇÃO DA BATERIA: Para prolongar a vida útil da bateria, carregue totalmente o produto pelo menos uma vez por mês. Não utilize nem armazene o produto em temperaturas quentes (>45°C) ou frias (<0°C). A duração da bateria varia de acordo com o uso e as configurações.

Documentos de conformidade disponíveis em www.koss.com/compliance

IRISH

RABHADH

Léigh na rabhadh sábháilteachta seo go cúramach le do thoil chun do shábháilteacht phearsanta a chinntiú agus chun damáiste maoine a chosc. - Ná fág do gléasanna cónaithe ar aon fhoinse teasa ríomhach eile nó foinse teasa eile - Ná nochtaigh do gléasanna do thaise leachtachta nó foireoneachta. - Ná scaoil, dícheimnigh, ná déan microéitheoir, loisc ná péinteáil do ghléasanna. - Ná nochtaigh do gléasanna chuig teochtaí fíor-ard nó íosla . - Glan do ghléasanna le héadach glan, tirim. - Ná fág do ghléasanna faoi sholas díreach na gréine ar feadh tréimhse fada ama. - Ná dóiscartha do ghléasanna i dtine. D'fhéadfadh an cadhnra pléasadh is cúis le gortú nó bás. - Ná déan iarracht do ghléasanna a ghlanadh agus iad á luchtú. - Ná muirear ach ar do ghléasanna le na componenti a thugtar le do ghléasanna. - Ná déan iarracht do ghléasanna. - Ná déan iarracht na gléasanna, na chargers nó na cáblaí a dhíchumasú nó an ceallraí ionsuite a oscailt. - Ná luchtaigh do ghléasanna i limistéir thaise nó i dteocht mhór nó íosal. - Ná fág agus ná stóráil do ghléasanna ná aon chuid dá ngabhálais in aice le málaí aer do ghluaisteáin nó os a chionn, toisc go bhféadfadh gortú tromchúiseach a bheith mar thoradh air

RABHADH BATTERY

- Ná dichoimeáil, ná buail, ná bris ná cuir an cadhnra tri thine. Ná nocht an ceallraí le hábhair seoltacha, leachtanna, tine, nó teochtaí arda. - Ná lig do rudaí miotal teagmhail a dhéanamh le dhá chuaille na ceallraí. Na léan ar aghaidh ag baint úsáide as an ceallra má tá bulges, scoilfeach, midhathan